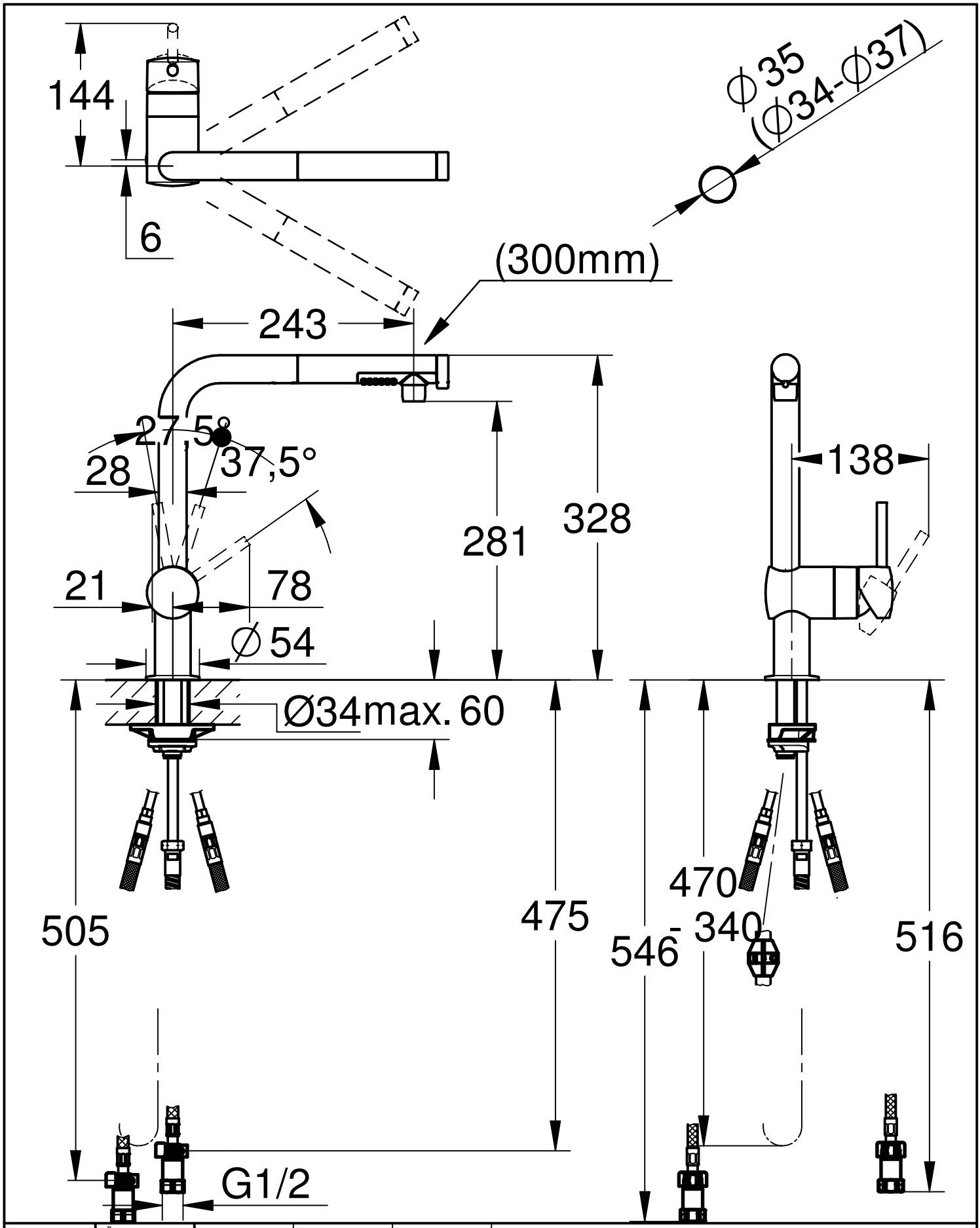

Maßstab / Scale	ÄM-Nr. / ECN		PVC		Grohe AG Hauptstraße 137 D-58675 Hemer Tel. 02372 / 93-0
1:5	Datum / Date	2.12.2021	20. 8.2022		
	Verantw. / Respons	Sekine	Matsumoto	Copyright reserved	
	Geprüft / Approved	Matsumoto			
Status	Benennung / Title	EHM,SPB- OHM SINK SPRAY			Zeichnung Nr. / Drawing No.: JP369305
	Prod.-No. + variants:	JP369304 JP369405			TPI-Referenz / TPI-Reference: JP369305_302810U_3a

GROHE